1	2	3	4	5	6	7	8

LESELAMPER

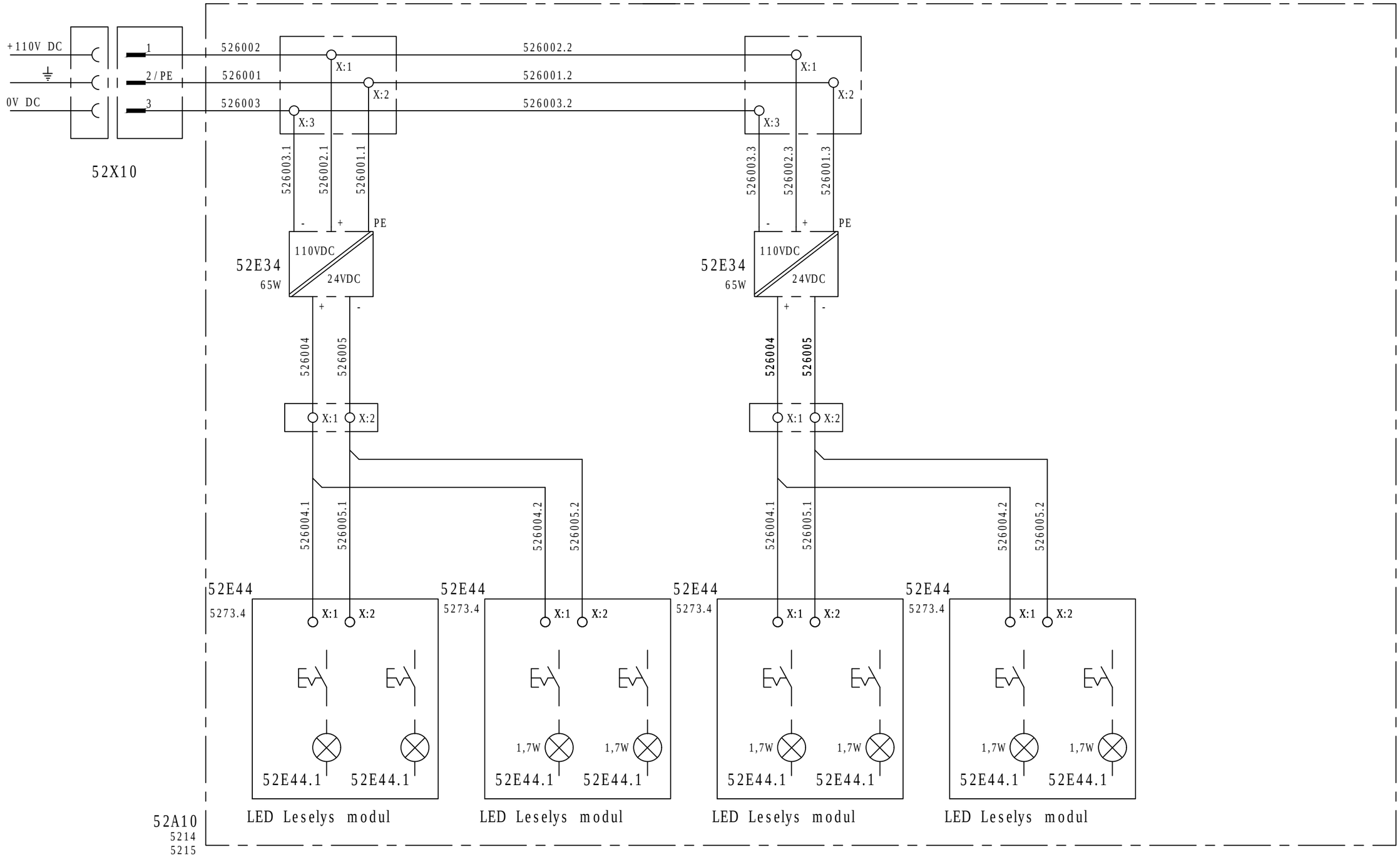

2-8 LED leselys moduler pr. omformer og 1 eller 2 omformere pr. kupé avhengig av størrelse på hekk

All rights reserved for this drawing, even in case of issuance of a patent registration of another industrial right. Misapplication in particular reproduction or handling over to third persons is prohibited, it is civilly and criminaly actionable.

For denne tegning forbeholder vi oss alle rettigheter, også i tilfelle av patentering og registrering av annen industriell rettighet. Misbruk spesielt kopiering eller overdragelse til tredjemann er ikke tillatt. Overtredelse vil kunne medføre straffeansvar og/eller erstatningsansvar.

REVISJON

4		01.04.23	Utført	99.01.08	EAEV	NSB XT BFR 73	ADtranz Adtranz Norway	ENGINEERING ELEKTRO	KOPLINGSSKJEMA INTERIØR BELYSNING HEKK MODUL	3ENS 320452	
3		00.01.25	Kontr.	99.01.21	RSK						
6	Nye Led leselys og 24V omformer	25.11.2015	Stand							Gruppe nr. 52	Blad nr. 60
5		07.09.03	Brukskl.	99.01.21	NB	Grunnlag:					Neste bl. 70